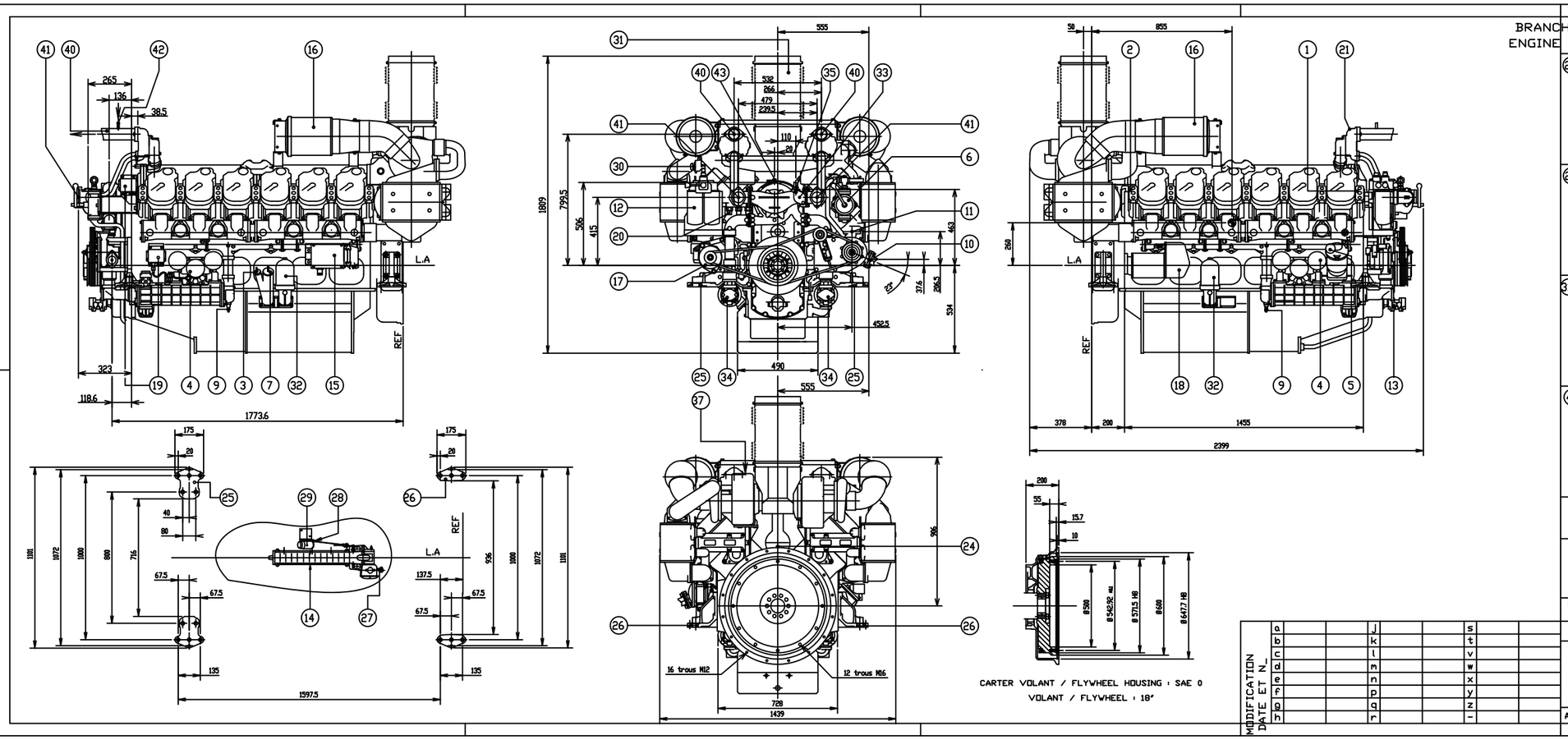

BRANCHEMENTS DES CIRCUITS
ENGINE SERVICE CONNECTIONS

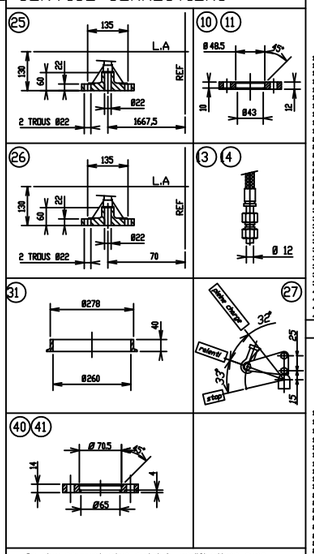

DESCRIPTION

1) PATTE D'ELINGAGE AVANT
2) PATTE D'ELINGAGE ARRIERE
3) JAUGE D'HUILE
4) FILTRE A HUILE
5) RENIFLARD
6) POMPE DE VIDANGE HUILE ET PREGRAISSAGE
7) REMPLISSAGE HUILE MOTEUR
8)
9) VIDANGE EAU DOUCE
10) ENTREE CIRCUIT BASSE TEMPERATURE
11) SORTIE CIRCUIT BASSE TEMPERATURE
12) FILTRE A COMBUSTIBLE
13) ENTREE COMBUSTIBLE
14) SORTIE COMBUSTIBLE
15) PRISE MULTIBROCHE DE RACCORDEMENT ELEC.
16) FILTRE A AIR
17) ALTERNATEUR 28Vcc 60A
18) DEMARREUR ELECTRIQUE
19) MANO-THERMOCONTACT
20) MESURE PRESSION D'HUILE A DISTANCE
21) MESURE TEMPERATURE D'EAU A DISTANCE
23) MESURE PRESSION AIR A DISTANCE
24) CAPTEUR DE TACHYMETRE ELECTRONIQUE
25) FIXATION AVANT MOTEUR
26) FIXATION ARRIERE MOTEUR
27) LEVIER DE COMMANDE DE VITESSE
28) ACCROCHAGE CABLE DE STOP
29) ELECTRO AIMANT DE STOP 24Vcc
30) POMPE D'AMORCAGE CIRCUIT COMBUSTIBLE
31) ECHAPPEMENT
32) FILTRE A HUILE CENTRIFUGE
33) RETOUR D'EAU VERS LA POMPE DE SECOURS
34) ARRIVEE D'EAU DE LA POMPE DE SECOURS
35) MISE EN CHARGE CIRCUIT HAUTE TEMPERATURE
36)
37) DEGAZAGE T.C.
38)
39)
40) SORTIE CIRCUIT HAUTE TEMPERATURE
41) RETOUR CIRCUIT HAUTE TEMPERATURE
42) DEGAZAGE CIRCUIT HAUTE TEMPERATURE
43) DEGAZAGE POMPE A EAU

DESCRIPTION

1) FRONT ENGINE LIFTING EYE
2) REAR ENGINE LIFTING EYE
3) LUB.OIL DIPSTICK
4) LUB.OIL FILTER
5) BREATHER
6) OIL PRIMING AND DRAINING PUMP
7) LUB.OIL FILLER CAP
8)
9) FRESH WATER DRAINING
10) LOW TEMP CIRCUIT INLET
11) LOW TEMP CIRCUIT OUTLET
12) FUEL OIL FILTER
13) FUEL OIL INLET
14) FUEL OIL OUTLET
15) MULTISPIN PLUG FOR ELECTRICAL CONNECTION
16) AIR FILTER
17) BATTERY CHARGING ALTERNATOR 28VDC 60A
18) ELECTRIC STARTER MOTOR
19) LOP/HWT SWITCHES
20) LUB.OIL PRESSURE SENDING UNIT
21) FRESH WATER TEMPERATURE SENDING UNIT
23) REMOTE CHARGE AIR PRESSURE CONTROL
24) ELECTRONIC TACHOMETER SENSOR
25) FRONT ENGINE FIXATION FLANGE
26) REAR ENGINE FIXATION FLANGE
27) THROTTLE LEVER
28) STOP CABLE CLAMPING
29) STOP SOLENOIDE 24 VDC
30) FUEL OIL CIRCUIT PRIMING HAND PUMP
31) EXHAUST GAS OUTLET
32) OIL CENTRIFUGAL FILTER
33) WATER OUTLET TO EMERGENCY PUMP
34) WATER INLET FROM EMERGENCY PUMP
35) PUMP GRAVITY FEED CONNECTION
36)
37) T.C.DEAERATION
38)
39)
40) HIGHT TEMP CIRCUIT INLET
41) HIGHT TEMP CIRCUIT OUTLET
42) HIGHT TEMP CIRCUIT DEAERATION
43) WATER PUMP DEAERATION

Ce plan pouvant etre sujet à modifications sans preavis,Nous consulter avant utilisation
This drawing can be subject to modification without notice,Please consult us before using

Ce plan est la propriété de la société des MOTEURS BAUDOUIN Il ne peut etre reproduit, utilisé ou communiqué sans son autorisation
This drawing belongs to MOTEURS BAUDOUIN It cannot be reproduced,used or communicated without our autorization

MODIFICATION DATE ET N_											
a				J			s				
b				k			t				
c				l			v				
d				m			w				
e				n			x				
f				p			y				
g				q			z				
h				r							

MASSE / MASS: Moteur sans eau ni huile. Engine without water and oil. 3180 Kg

ECHELLE 1/15 Cotes en mm. — SCALE 1/15 Dimensions in mm.

PLAN D'ENCOMBREMENT / GENERAL ARRANGEMENT

ORIGINAL COULEUR

BAUDOUIN

MOTEUR / ENGINE: 12 M26 SR - P1
KEEL COOLING

PLAN- DRAWING: A5.12.310.5 — Ind

AL N_: 3966 | DATE: 11.10.00 | DESSINE: | Ce plan annule et remplace le N_: