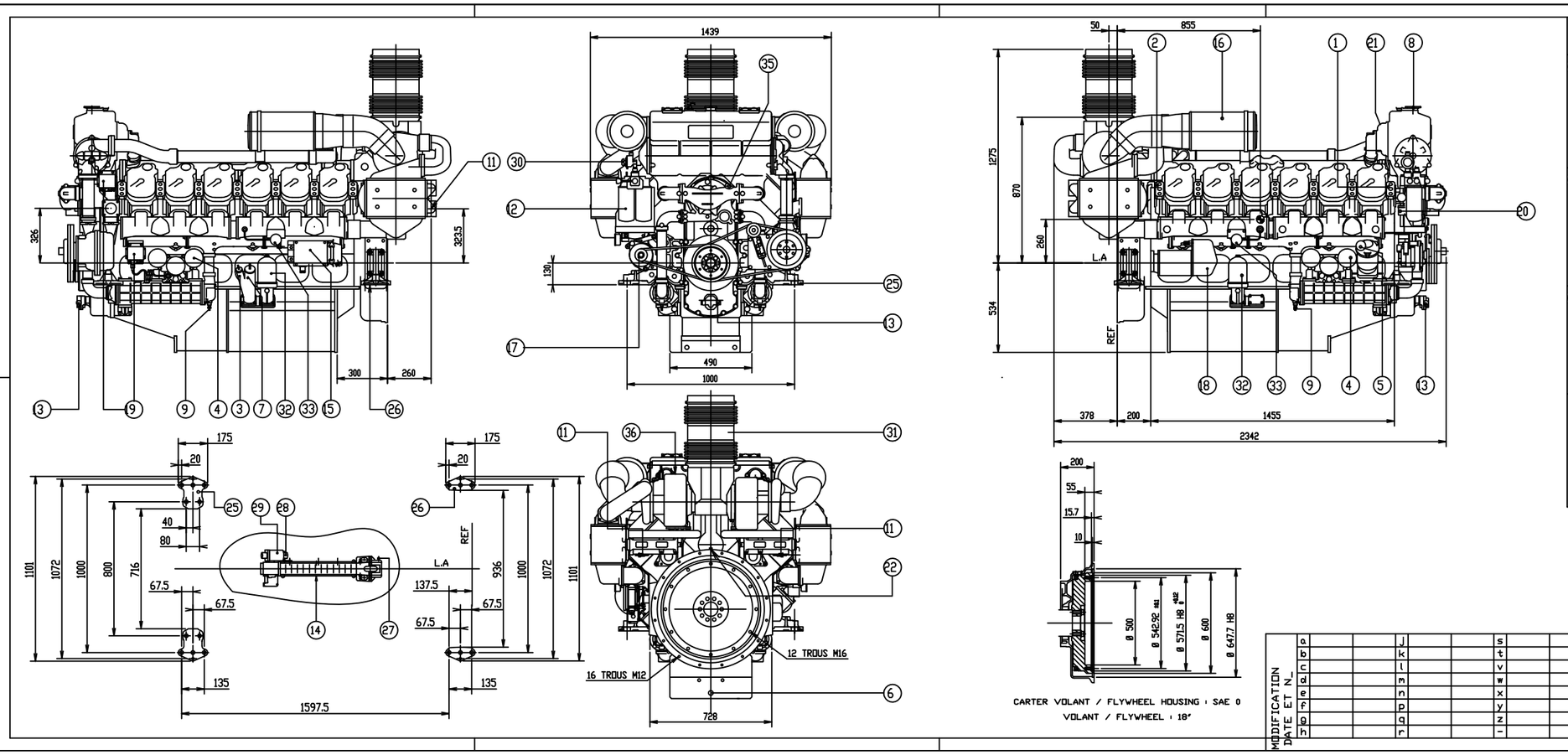

BRANCHEMENTS DES CIRCUITS
ENGINE SERVICE CONNECTIONS

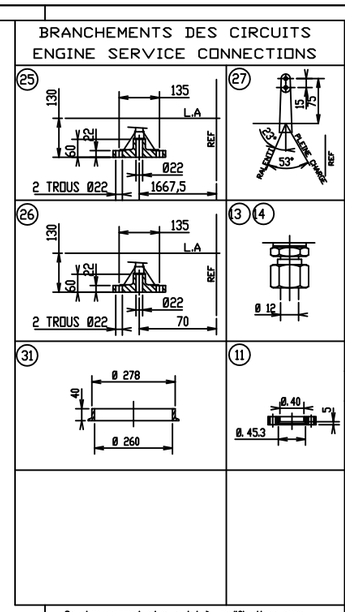

DESCRIPTION

1) PATTE D'ELINGAGE AVANT
2) PATTE D'ELINGAGE ARRIERE
3) JAUGE D'HUILE
4) FILTRE A HUILE
5) RENIFLARD
6) VIDANGE HUILE MOTEUR
7) REMPLISSAGE HUILE MOTEUR
8) REMPLISSAGE EAU DOUCE
9) VIDANGE EAU DOUCE
10) ENTREE EAU DE MER
11) SORTIE EAU DE MER
12) FILTRE A COMBUSTIBLE
13) ENTREE COMBUSTIBLE
14) SORTIE COMBUSTIBLE
15) PRISE MULTIBROCHE DE RACCORDEMENT ELEC.
16) FILTRE A AIR
17) ALTERNATEUR 28Vcc 60A
18) DEMARREUR ELECTRIQUE
19) MANO-THERMOCONTACT
20) MESURE PRESSION D'HUILE A DISTANCE
21) MESURE TEMPERATURE D'EAU A DISTANCE
22) CAPTEUR DE TACHYMETRE ELECTRONIQUE
23)
24)
25) FIXATION AVANT MOTEUR
26) FIXATION ARRIERE MOTEUR
27) LEVIER DE COMMANDE DE VITESSE
28) ACCROCHAGE CABLE DE STOP
29) ELECTRO AIMANT DE STOP 24Vcc
30) POMPE D'AMORCAGE CIRCUIT COMBUSTIBLE
31) ECHAPPEMENT
32) FILTRE A HUILE CENTRIFUGE
33) MESURE PRESSION D'AIR
34)
35) RETOUR CHAUFFAGE CENTRAL
36) DEPART CHAUFFAGE CENTRAL
37)

DESCRIPTION

1) FRONT ENGINE LIFTING EYE
2) REAR ENGINE LIFTING EYE
3) LUBOIL DIPSTICK
4) LUBOIL FILTER
5) BREATHER
6) LUB OIL DRAINING
7) LUBOIL FILLER CAP
8) FRESH WATER FILLER CAP
9) FRESH WATER DRAINING
10) SEA WATER INLET
11) SEA WATER AND EXHAUST GAS OUTLET
12) FUEL OIL FILTER
13) FUEL OIL INLET
14) FUEL OIL OUTLET
15) MULTISPIN PLUG FOR ELECTRICAL CONNECTION
16) AIR FILTER
17) BATTERY CHARGING ALTERNATOR 28VDC 60A
18) ELECTRIC STARTER MOTOR
19) LOP/HWT SWITCHES
20) LUBOIL PRESSURE SENDING UNIT
21) FRESH WATER TEMPERATURE SENDING UNIT
22) ELECTRONIC TACHOMETER SENSOR
23)
24)
25) FRONT ENGINE FIXATION FLANGE
26) REAR ENGINE FIXATION FLANGE
27) THROTTLE LEVER
28) STOP CABLE CLAMPING
29) STOP SOLENOIDE 24 VDC
30) FUEL OIL CIRCUIT PRIMING HAND PUMP
31) EXHAUST GAS OUTLET
32) OIL CENTRIFUGAL FILTER
33) CHARGE AIR PRESSURE CONTROL
34)
35) CENTRAL HEATING CIRCUIT INLET
36) CENTRAL HEATING CIRCUIT OUTLET
37)

Ce plan pouvant etre sujet à modifications sans preavis,Nous consulter avant utilisation

This drawing can be subject to modification without notice,Please consult us before using

Ce plan est la propriété de la société des MOTEURS BAUDOUIN Il ne peut etre reproduit, utilisé ou communiqué sans son autorisation

This drawing belongs to MOTEURS BAUDOUIN It cannot be reproduced,used or communicated without our autorization

MASSE / MASS	Moteur sans eau ni huile. Engine without water and oil.	3200 Kg

ECHELLE 1/15 — Cotes en mm.
SCALE 1/15 — Dimensions in mm.

MODIFICATION DATE ET N°									
a			j			s			
b			k			t			
c			l			v			
d			m			w			
e			n			x			
f			p			y			
g			q			z			
h			r			-			

PLAN D'ENCOMBREMENT / GENERAL ARRANGEMENT

MOTEUR / ENGINE — 12 M26 SR - P4

ORIGINAL COULEUR

BAUDOUIN

PLAN- DRAWING — A5.12.300.2 — Ind

AL N° 3817 | DATE: 07.01.99 | DESSINE: | Ce plan annule et remplace le N° A5.12.300.1