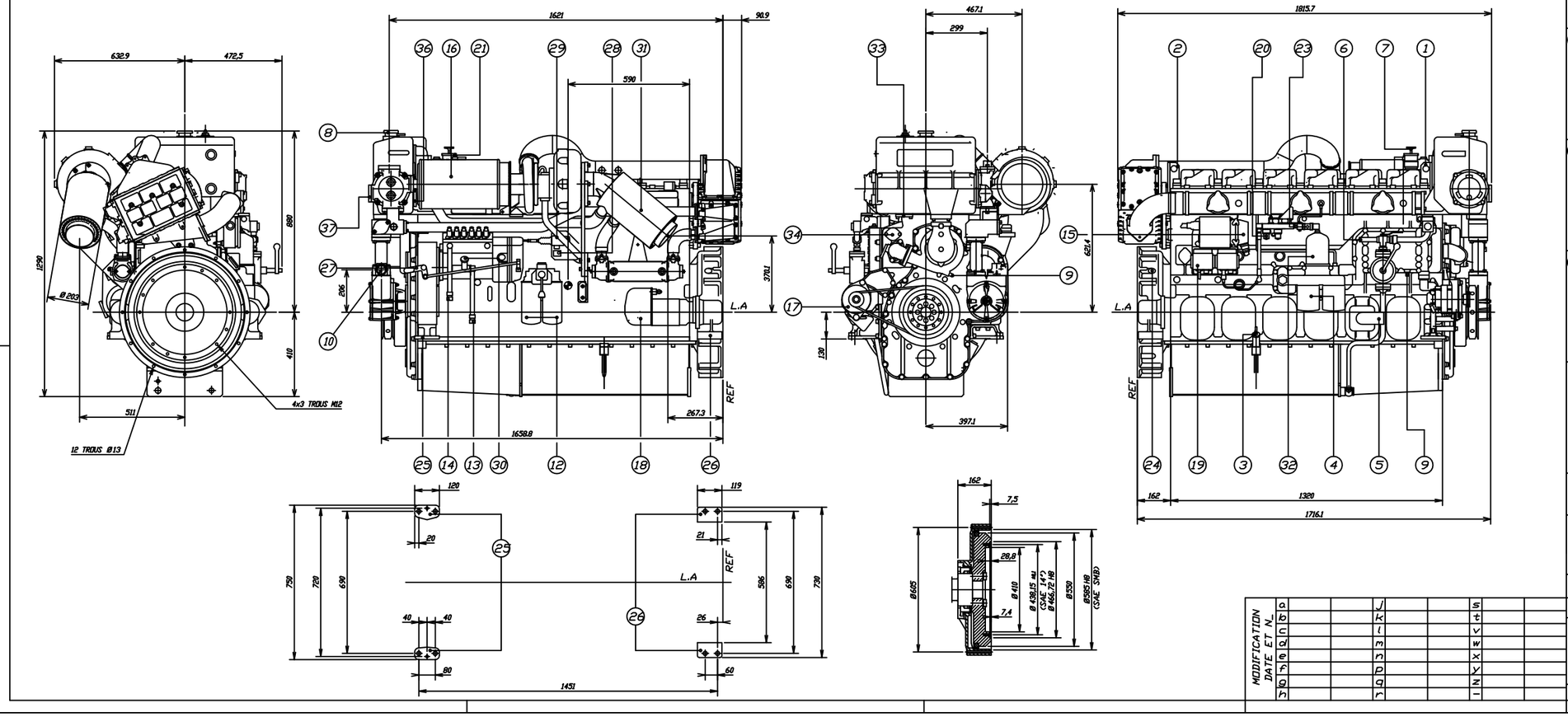

BRANCHEMENTS DES CIRCUITS
ENGINE SERVICE CONNECTIONS

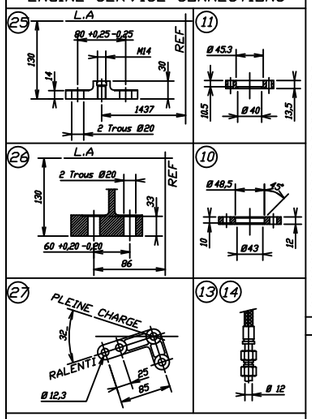

DESCRIPTION

1) PATTE D'ELINGAGE AVANT
2) PATTE D'ELINGAGE ARRIERE
3) JAUGE D'HUILE
4) FILTRE A HUILE
5) RENIFLARD
6) POMPE DE VIDANGE HUILE ET PREGRAISSAGE
7) REMPLISSAGE HUILE MOTEUR
8) REMPLISSAGE EAU DOUCE
9) VIDANGE EAU DOUCE
10) ENTREE EAU DE MER
11)
12) FILTRE A COMBUSTIBLE
13) ENTREE COMBUSTIBLE
14) SORTIE COMBUSTIBLE
15) PRISE MULTIBROCHE DE RACCORDEMENT ELEC.
16) FILTRE A AIR
17) ALTERNATEUR 28Vcc 60A
18) DEMARREUR ELECTRIQUE
19) MANO-THERMOCONTACT
20) MESURE PRESSION D'HUILE A DISTANCE
21) MESURE TEMPERATURE D'EAU A DISTANCE
22)
23) MESURE PRESSION AIR A DISTANCE
24) CAPTEUR DE TACHYMETRE ELECTRONIQUE
25) FIXATION AVANT MOTEUR
26) FIXATION ARRIERE MOTEUR
27) LEVIER DE COMMANDE DE VITESSE
28) ACCROCHAGE CABLE DE STOP
29) ELECTRO AIMANT DE STOP 24Vcc
30) POMPE D'AMORCAGE CIRCUIT COMBUSTIBLE
31) ECHAPPEMENT
32) FILTRE A HUILE CENTRIFUGE
33) RETOUR D'EAU VERS LA POMPE DE SECOURS
34) ARRIVEE D'EAU DE LA POMPE DE SECOURS
35) DEPART CHAUFFAGE CENTRAL
36) RETOUR CHAUFFAGE CENTRAL
37) BRANCHEMENT CIRCUIT EAU BRUTE DE SECOURS

DESCRIPTION

1) FRONT ENGINE LIFTING EYE
2) REAR ENGINE LIFTING EYE
3) LUBOIL DIPSTICK
4) LUBOIL FILTER
5) BREATHER
6) OIL PRIMING AND DRAINING PUMP
7) LUBOIL FILLER CAP
8) FRESH WATER FILLER CAP
9) FRESH WATER DRAINING
10) SEA WATER INLET
11)
12) FUEL OIL FILTER
13) FUEL OIL INLET
14) FUEL OIL OUTLET
15) MULTISPIN PLUG FOR ELECTRICAL CONNECTION
16) AIR FILTER
17) BATTERY CHARGING ALTERNATOR 28VDC 60A
18) ELECTRIC STARTER MOTOR
19) LOP/HWT SWITCHES
20) LUBOIL PRESSURE SENDING UNIT
21) FRESH WATER TEMPERATURE SENDING UNIT
22)
23) REMOTE CHARGE AIR PRESSURE CONTROL
24) ELECTRONIC TACHOMETER SENSOR
25) FRONT ENGINE FIXATION FLANGE
26) REAR ENGINE FIXATION FLANGE
27) THROTTLE LEVER
28) STOP CABLE CLAMPING
29) STOP SOLENOID 24VDC
30) FUEL OIL CIRCUIT PRIMING HAND PUMP
31) EXHAUST GAS OUTLET
32) OIL CENTRIFUGAL FILTER
33) WATER OUTLET TO EMERGENCY PUMP
34) WATER INLET FROM EMERGENCY PUMP
35) CENTRAL HEATING CIRCUIT FEEDING
36) CENTRAL HEATING CIRCUIT RETURN
37) EMERGENCY RAW WATER PUMP CONNECTION

Ce plan pouvant etre sujet à modifications sans preavis,Nous consulter avant utilisation

This drawing can be subject to modification without notice,Please consult us before using

Ce plan est la propriété de la société des MOTEURS BAUDOUIN il ne peut etre reproduit, utilisé ou communiqué sans son autorisation

This drawing belongs to MOTEURS BAUDOUIN it cannot be reproducted,used,or communicated without our autorization

MODIFICATION DATE ET N_											
a				j			s				
b				k			t				
c				l			v				
d				m			w				
e				n			x				
f				p			y				
g				q			z				
h				r			–				

MASSE MASS	Moteur sans eau ni huile. Engine without water and oil. 1847 Kg	ECHELLE 1/12 Cotes en mm.	SCALE 1/12 Dimensions in mm.

PLAN D'ENCOMBREMENT- GENERAL ARRANGEMENT

MOTEURS BAUDOUIN

MOTEUR / ENGINE: 6 M26 SR P3
BAC A HUILE REDUIT

PLAN - DRAWING Ind
A5.6L.265.0

NT N_: 0262 | DATE: 26.09.03 | DESSINE: | Ce plan annule et remplace le N_: C3168.099