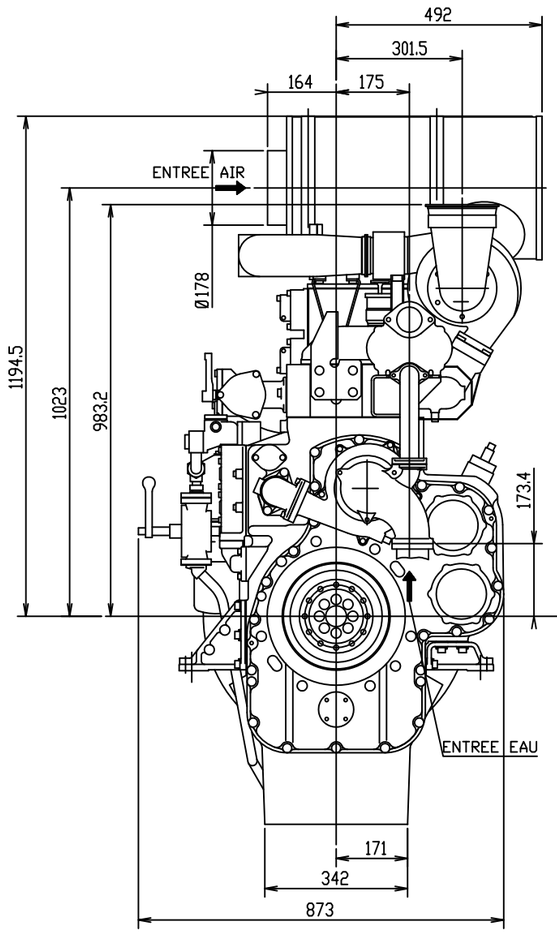

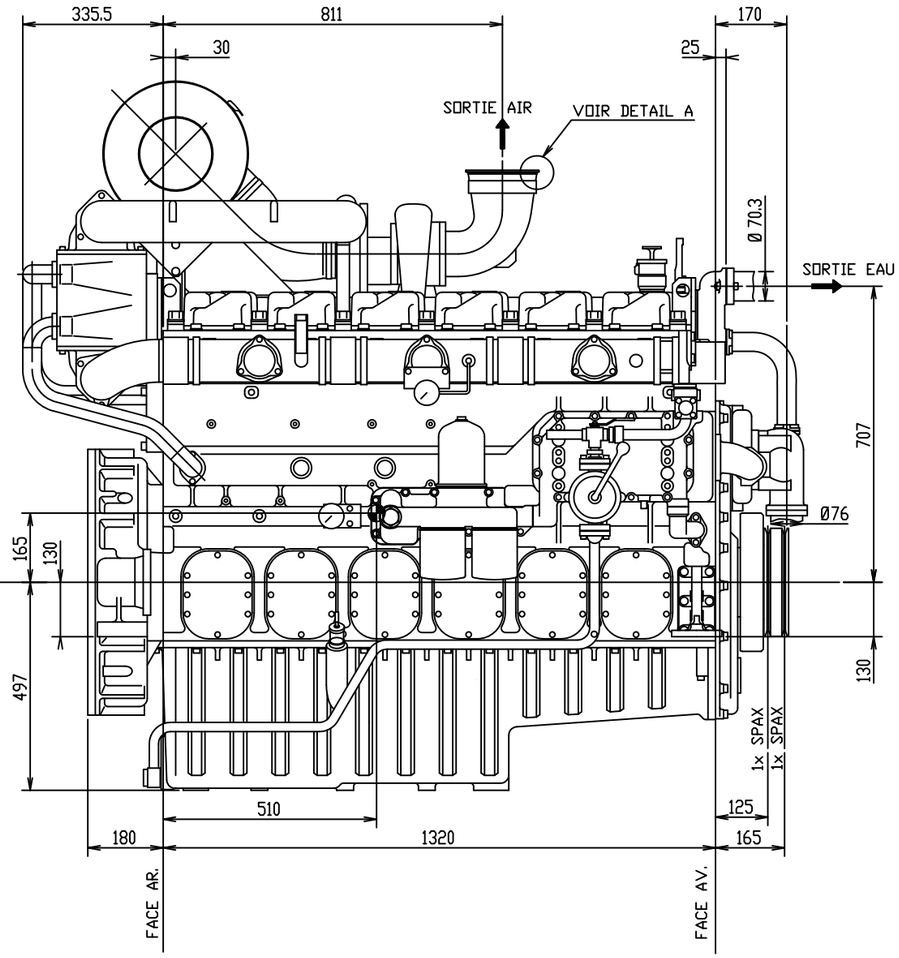

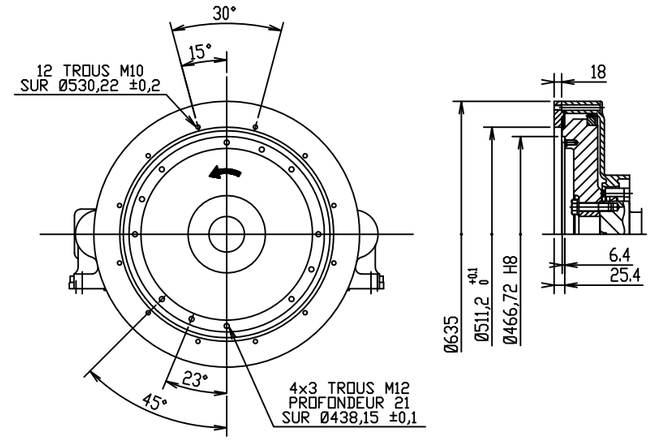

VOLANT / FLYWHEEL : 14"
CARTER VOLANT / FLYWHEEL HOUSING : SAE 1

DETAIL A

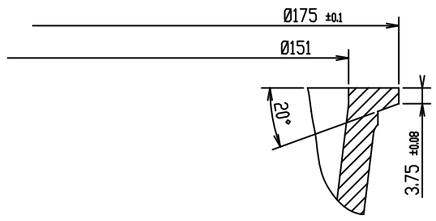

PLAN DE POSE

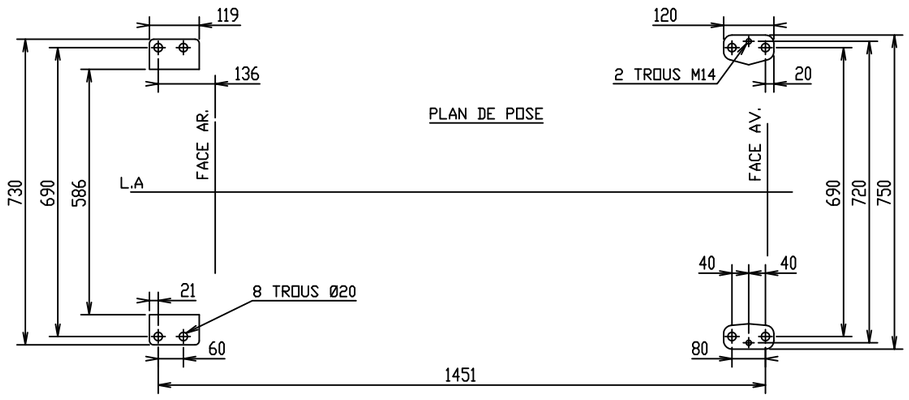

ORIGINAL
EN ROUGE

POIDS=1725Kg
sans huile
sans eau

	kg	kg	1524
MOTEUR 6 M26 SRN			SAES FR1/05/93
PLAN ENCOMBREMENT			
MOTEURS BAUDOUIN	1:10	A5.6L.255.2	1/1
	A		A5.6L.255.0