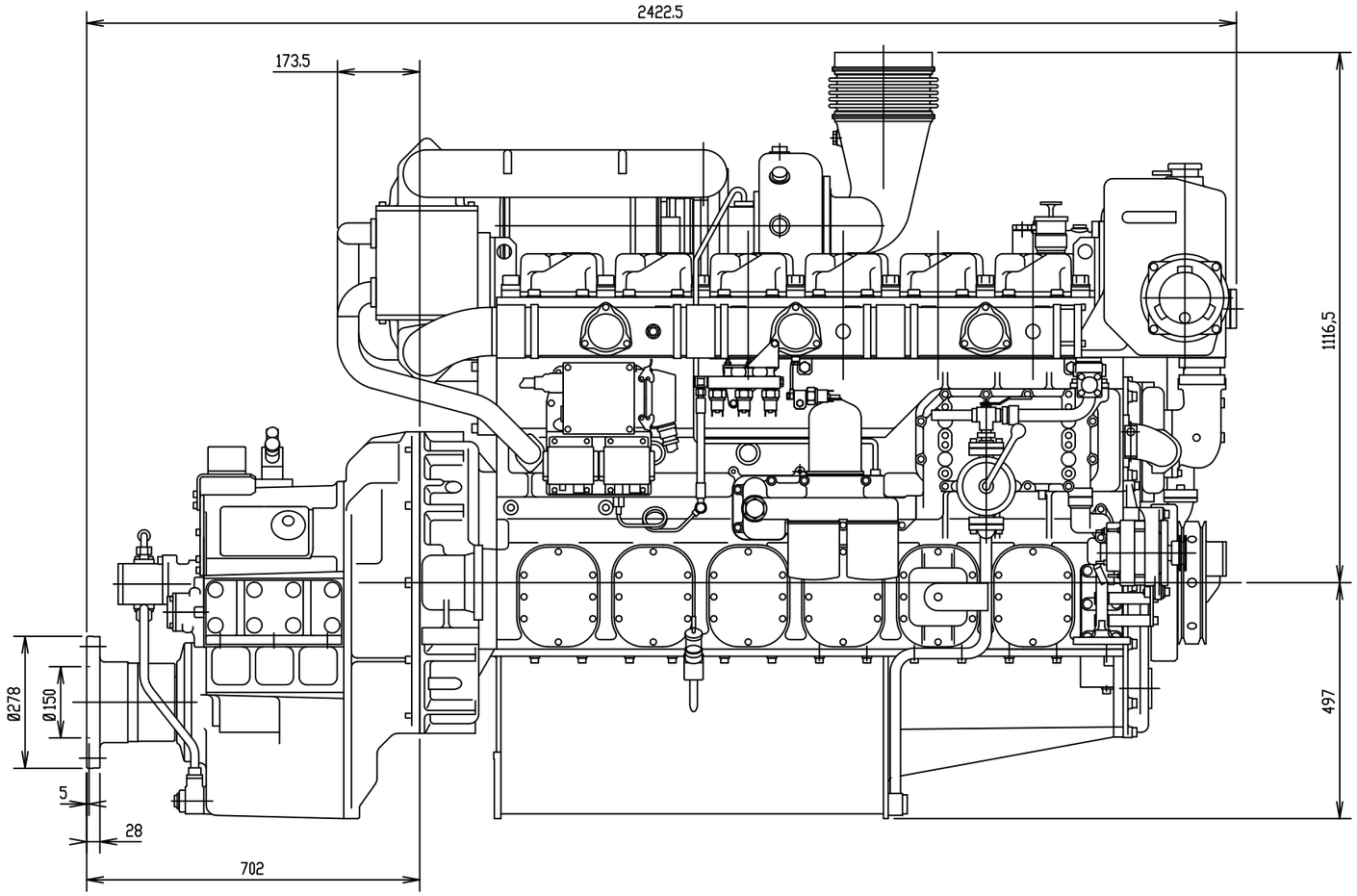

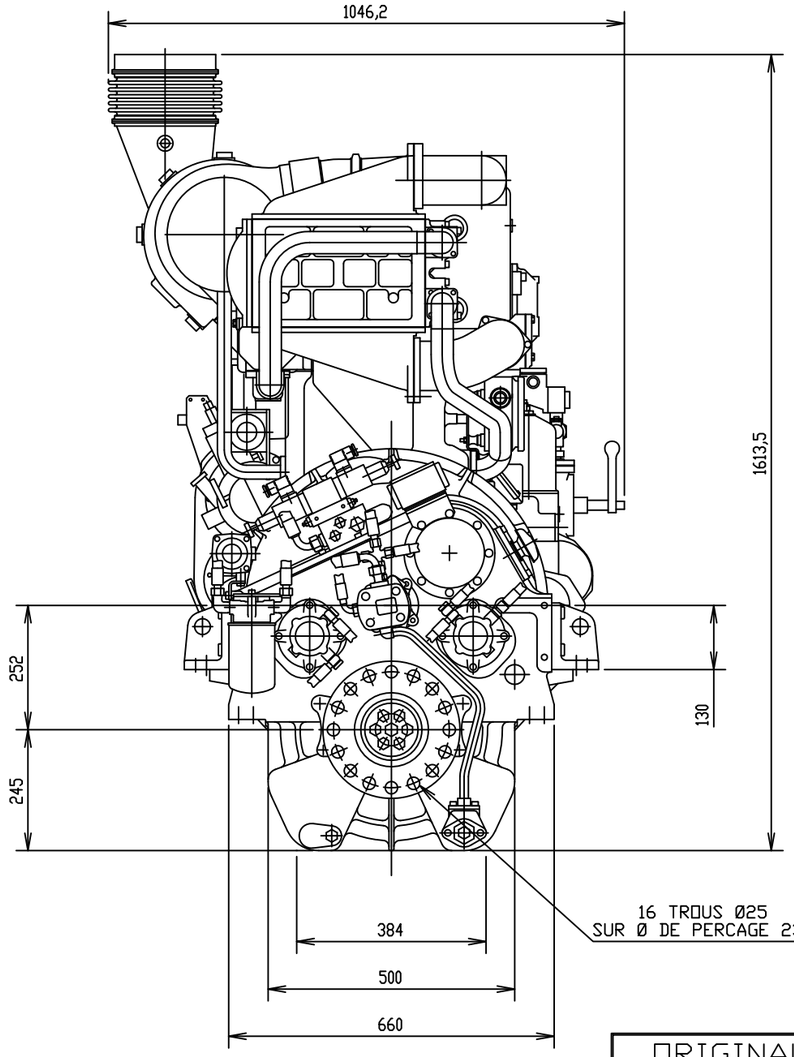

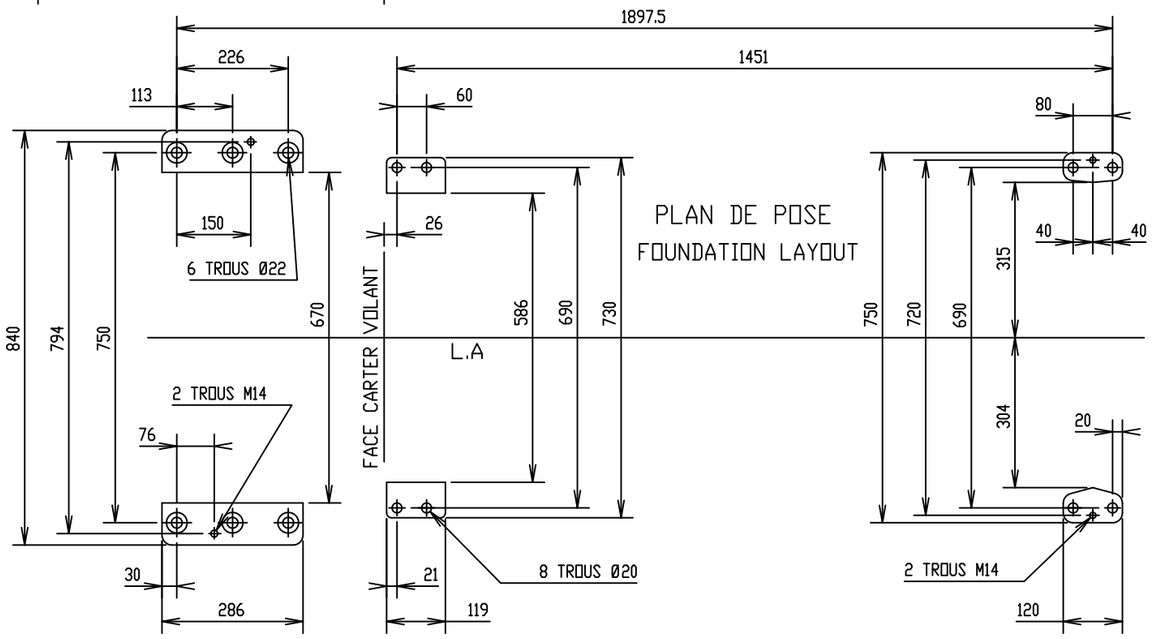

ORIGINAL
EN ROUGE

Plan d'encombrement moteur : voir plan
Engine general arrangement : see drawing

A5.6L.260.0

Ce plan pouvant etre sujet à modifications sans preavis,Nous consulter avant utilisation
This drawing can be subject to modification without notice,Please consult us before using

Ce plan est la propriété de la société des MOTEURS BAUDOUIN il ne peut etre reproduit, utilisé ou communiqué sans son autorisation

This drawing belongs to MOTEURS BAUDOUIN, it cannot be reproduced,used or communicated without our autorization

MASSE MASS	Sans eau ni huile. Without water and oil.	2417 Kg	ECHELLE 1/12 Cotes en mm.	SCALE 1/12 Dimensions in mm.

PLAN D'ENCOMBREMENT - GENERAL ARRANGEMENT

MOTEURS BAUDOUIN

MOTEUR ENGINE: 6 M26 SR

REDUCTEUR GEARBOX: IR3NMD

PLAN- DRAWING: F5.6L.250.1 | ind

MODIFICATIONS DATE ET N_											
	a			e			j			n	
	b			f			k			p	
	c			g			l			q	
	d			h			m			r	

AL N_: 1573 | DATE: 25.01.94 | DESSINE: MIPh | Ce plan annule et remplace le N_: