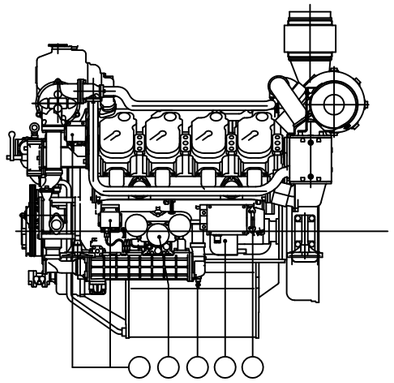

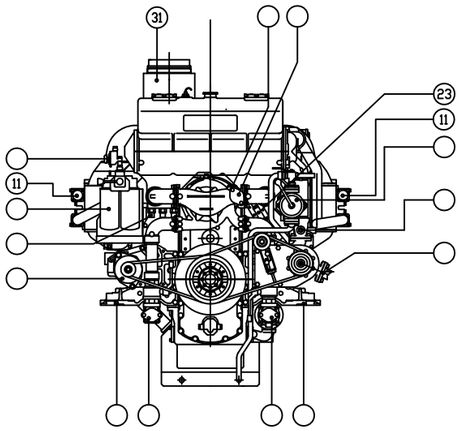

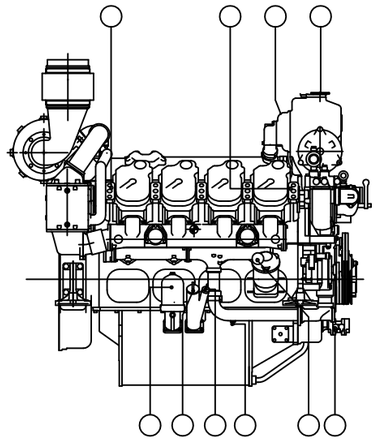

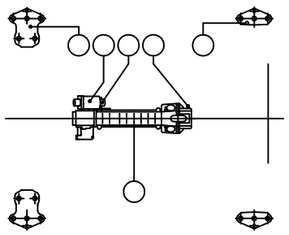

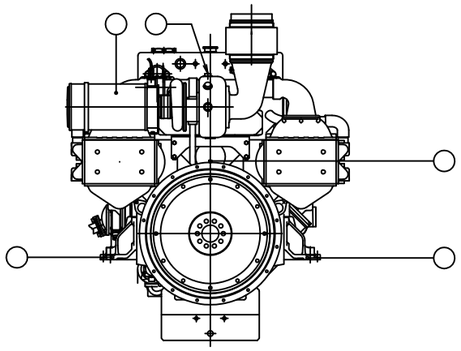

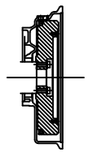

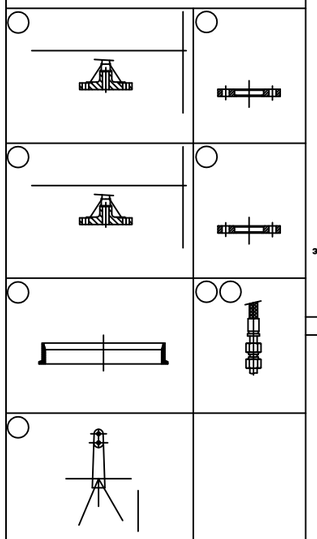

31) ECHAPPEMENT

ORIGINAL COULEUR

BAUDOUIN

8 M26 SR-P2

A5.8V.202.0

4083	12.02.02		Ce plan annule et remplace le N_: