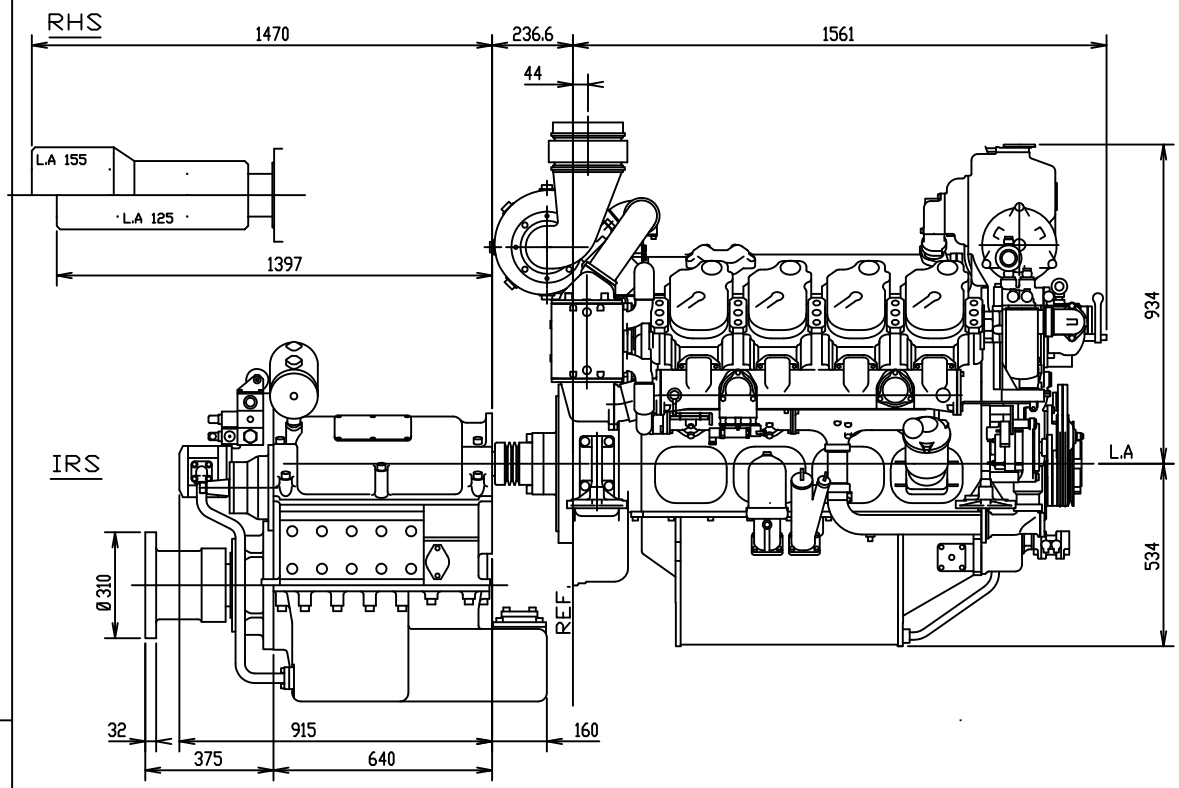

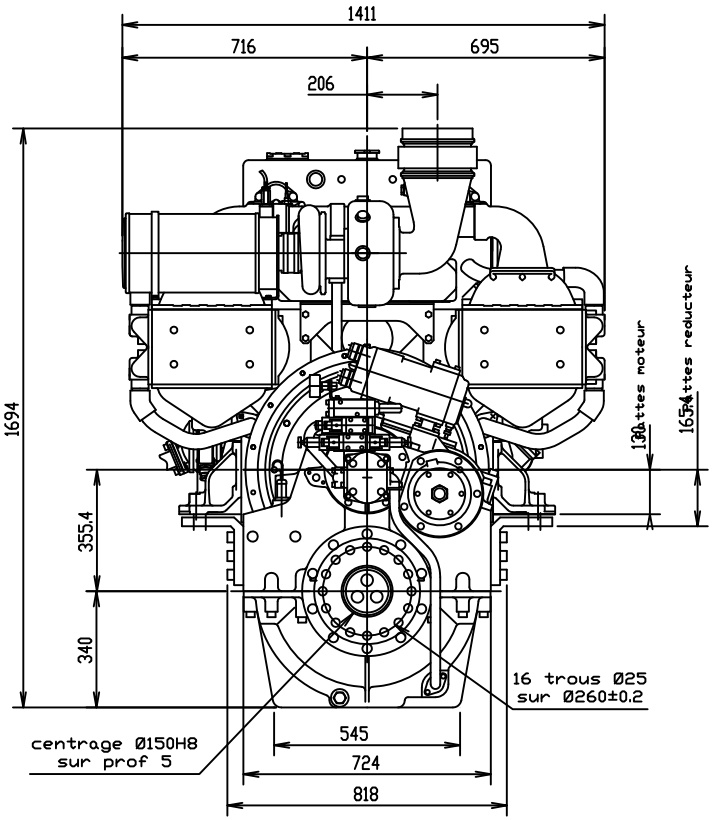

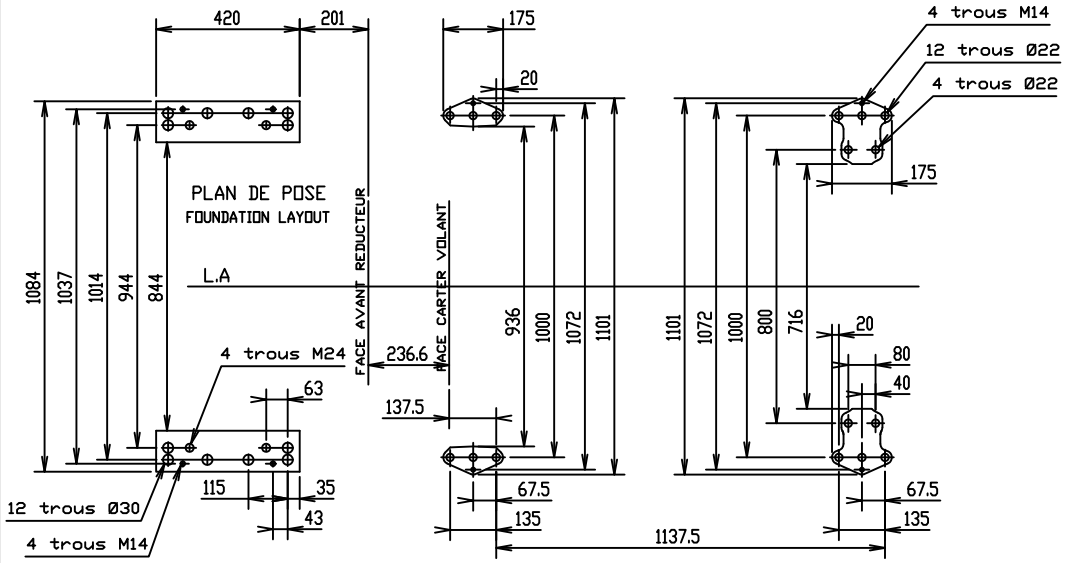

ORIGINAL
EN ROUGE

Plan d'encombrement moteur : voir plan
Engine general arrangement : see drawing

A5.8V.200.1

Ce plan pouvant etre sujet à modifications sans preavis,Nous consulter avant utilisation
This drawing can be subject to modification without notice,Please consult us before using

Ce plan est la propriété de la société des MOTEURS BAUDOUIN il ne peut etre reproduit, utilisé ou communiqué sans son autorisation
This drawing belongs to MOTEURS BAUDOUIN, it cannot be reproduced,used or communicated without our autorization

MASSE MASS	Sans eau ni huile. Without water and oil.	3550 Kg	ECHELLE 1/15 Cotes en mm.	SCALE 1/15 Dimensions in mm.

PLAN D'ENCOMBREMENTGENERAL ARRANGEMENT

MOTEUR
ENGINE 8 M26 SR

REDUCTEUR
GEARBOX IRS/RHS

MOTEURS BAUDOUIN

PLAN- DRAWING F5.8V.250.1 ind

MODIFICATIONS DATE ET N_	a			e			j			n		
	b			f			k			p		
	c			g			l			q		
	d			h			m			r		

ACP N_: 1609	DATE: 21.11.94	DESSINE: D.G.	Ce plan annule et remplace le N_: F5.8V.250.0