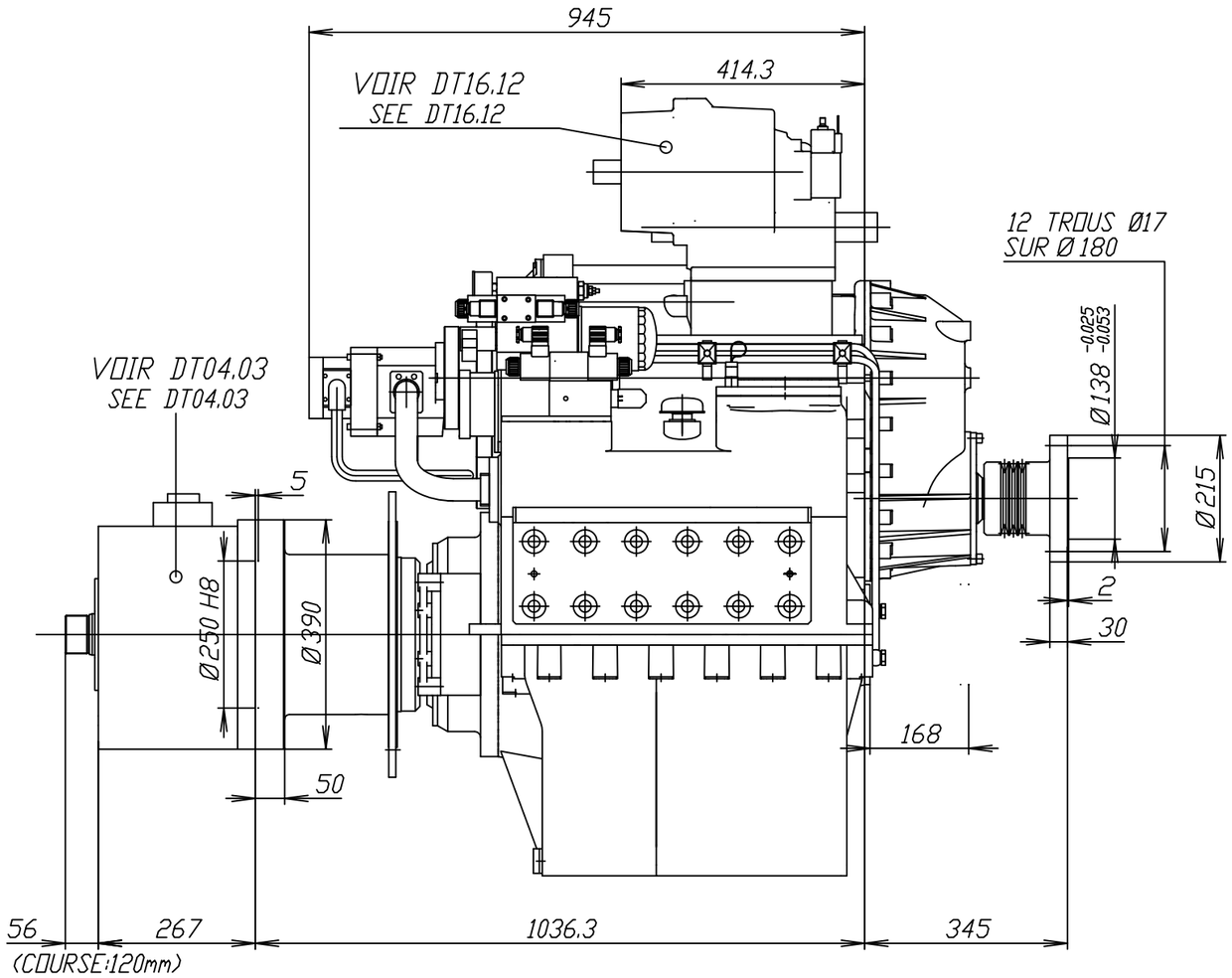

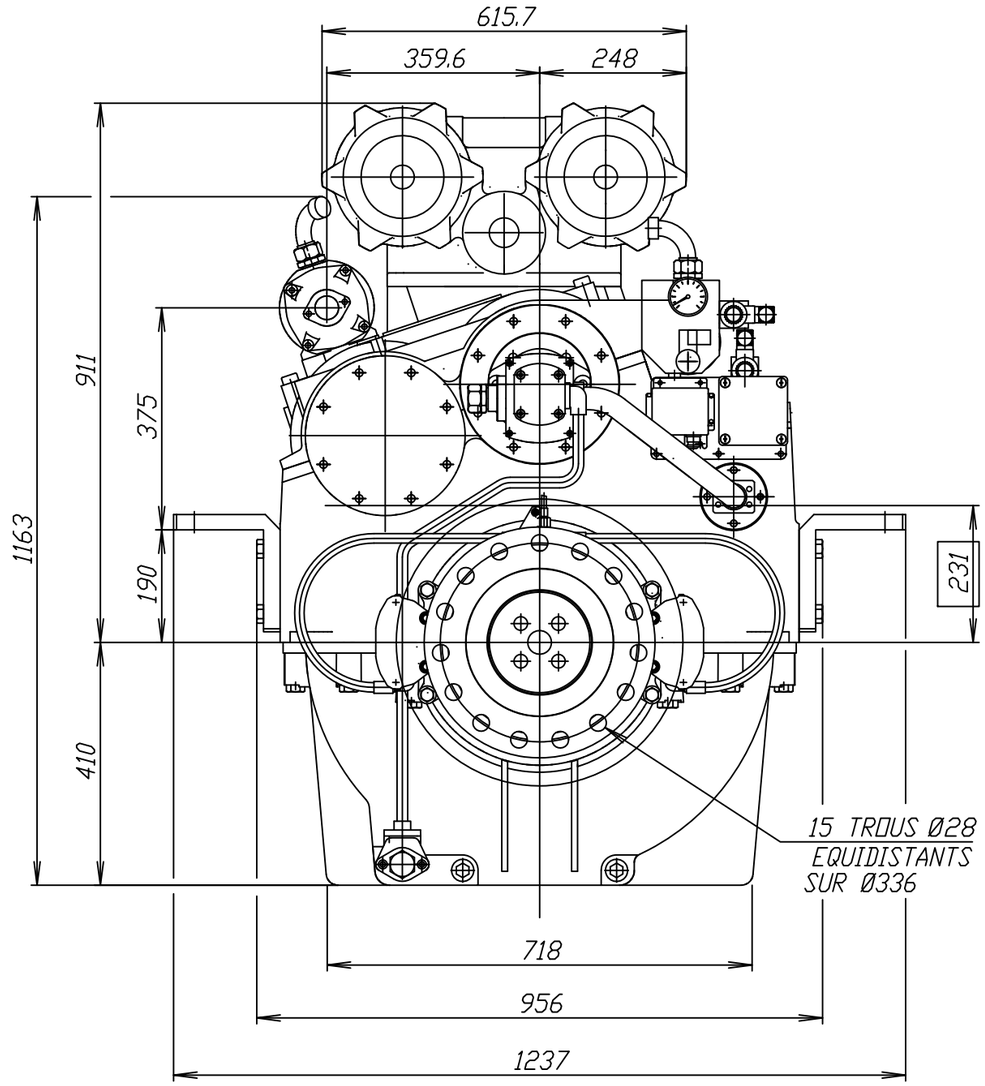

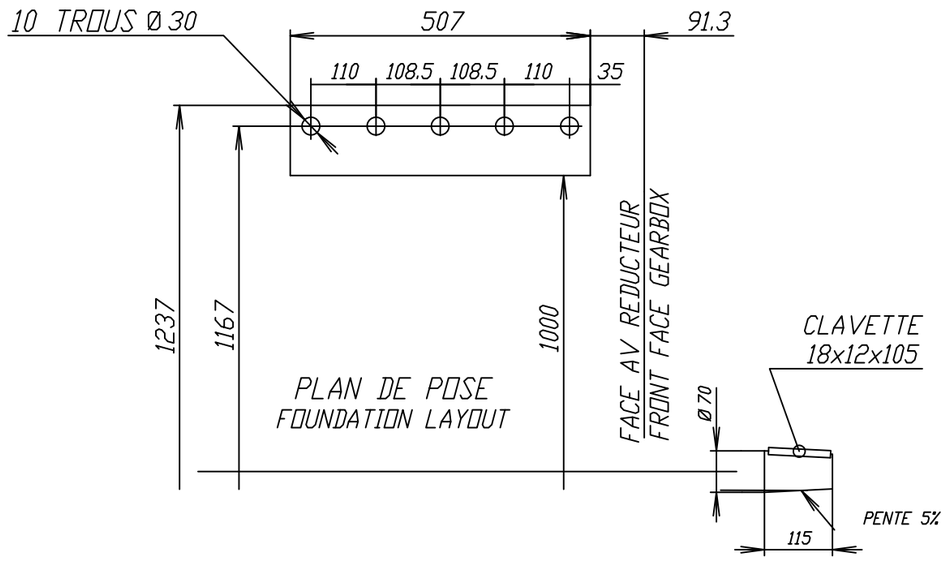

MASSE MASS	REDUCT ERBGR ERBGR GEARBOX	VERIN HOIST	PTO	ECHELLE 1/10 Cotes en mm.
Sans eau ni huile. Without water and oil.	1830 Kg	190 Kg	150 Kg	SCALE 1/10 Dimensions in mm.

Ce plan pouvant etre sujet à modifications sans preavis,Nous consulter avant utilisation
This drawing can be subject to modification without notice,Please consult us before using

Ce plan est la propriété de la société des MOTEURS BAUDOUIN il ne peut etre reproduit, utilisé ou communiqué sans son autorisation
This drawing belongs to MOTEURS BAUDOUIN, it cannot be reproduced,used or communicated without our autorization

PLAN D'ENCOMBREMENT - GENERAL ARRANGEMENT

ORIGINAL COULEUR

BAUDOUIN

REDUCTEUR GEARBOX

ERB GR

PLAN - DRAWING A7.RB.002.0 ind

MODIFICATIONS DATE ET N_												
	a			e			j			n		
	b			f			k			p		
	c			g			l			q		
	d			h			m			r		

AL N_: 4152 | DATE: 28.10.02 | DESSINE: C.M. | Ce plan annule et remplace le N_: